# HD-SDI A/V 関連機器　Mシリーズ

## HD アップコンバーター
# HDU101M

本装置は、SD-SDI信号(SMPTE－259M 4:2:2i 270Mbps)または、
NTSCアナログコンポジット信号から、HD-SDI信号にフォーマット変換を行う
HDTVアップコンバーターです。

## 特長

- ◆ 入力信号は、SD-SDI又はNTSC入力が可能です。
- ◆ 出力信号のHD-SDIは、BTA-S004B/S006Bに対応し、AES3idフォーマットを2系統多重することができます。
- ◆ デジタル音声入力は、AES3idフォーマット非同期32kHz/44.1kHz/48kHzの入力が可能です。
- ◆ 出力位相可変に対応。(入力信号に対し、H方向±0.5H、V方向＋8～－7Hの可変が可能です)
- ◆ 画郭変換は3種類に対応しています。
  モード1：フルサイズ（4：3の画面をそのまま16：9に表示します）
  モード2：12：9（H方向はサイドパネル表示）
  モード3：16：9（H方向に拡大表示）

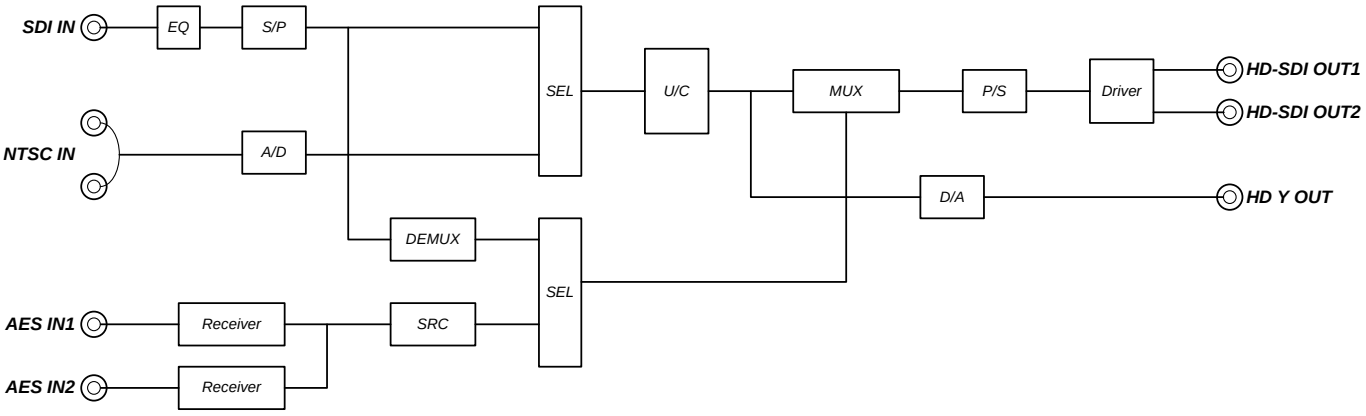


## 仕様

SD-SDI 入力　NTSC 入力　AES/EBU 入力　HD-SDI 出力　1U 1/4サイズ　AC/DC アダプタ

| | | |
|---|---|---|
| 入力 | SD-SDI | 1入力　75Ω　BNC　内部終端　4:2:2i270Mbps |
| | NTSCアナログコンポジット | 1入力　75Ω　BNC　ループスルー　入力レベル可変 -2dB～+2dB |
| | AES/EBU | 2入力　75Ω　BNC　内部終端　1Vp-p±10% |
| 出力 | HD-SDI | 2出力　75Ω　BNC　1920x1080/59.94/2:1　800mVp-p±10% |
| | HDアナログY信号 | 75Ω　BNC　1Vp-p (D/Aビット精度 10Bit) |
| 電源入力 | | DC12V±10% |
| 消費電流 | | DC12V　0.9A以下 |
| 動作温度 | | 0℃～＋40℃（但し、結露なきこと） |
| 寸法 | | W:105mm　H:38mm　D:200mm　突起物含まず |
| 質量 | | 0.8kg |

## 正面図

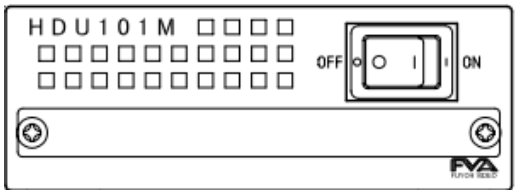

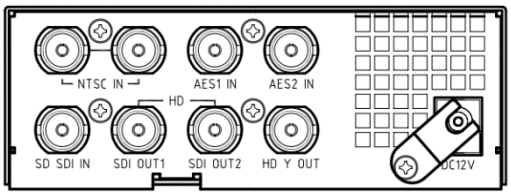
## 背面図