# HD ダウンコンバーター
# HDD101M

本装置は、HD-SDI信号をSD-SDI信号/NTSC信号にフォーマット変換する
ダウンコンバーターです。

## 特長

- ◆ 入力信号は、HDTVシリアルデジタル信号で、BTA-S004B(映像信号)
  /S-006B(エンベデットオーディオの同期音声48kHzサンプリングのみに対応)に準じています。
- ◆ 出力信号は、4:2:2iのシリアルデジタル信号SD-SDIとNTSCアナログコンポジット及び、
  2チャンネルペアーの音声出力です。
  - モード0（スクイーズ）　：ノーマルサイズで4:3画面をそのまま表示。
  - モード1（サイドカット 12:9）　：16:9画像の左右をカットして4:3に画郭変換。
  - モード2（レターボックス）　：16:9画像の上下に黒部分を付加して4:3に画郭変換。
  - モード3（セミレターボックス 13:9）：モード2の左右カット部分と、上下の黒部分を減らして4:3に画郭変換。

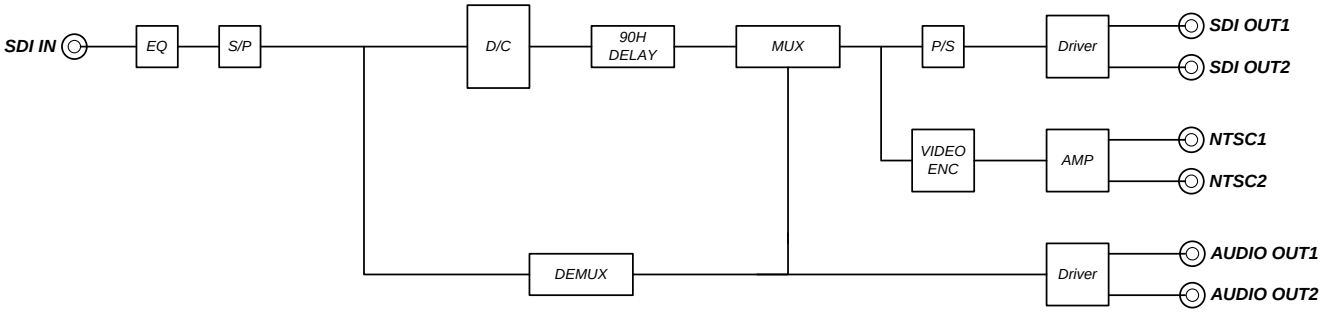


## 仕様

HD-SDI 入力　SD-SDI 出力　NTSC 出力　AES/EBU 出力　1U 1/4サイズ　AC/DC アダプタ

| | | |
|---|---|---|
| 入力 | HD-SDI | 1入力 75Ω BNC 1080i/59.94Hz 1.485Gbps |
| 出力 | SD-SDI | 2出力 75Ω BNC 800mVp-p±10% |
| | NTSC | 2出力 75Ω BNC 1Vp-p ±10% |
| | AES/EBU | 2出力 75Ω BNC 1Vp-p ±10% |
| 電源入力 | | DC12V±10% |
| 消費電流 | | DC12V 0.7A |
| 動作温度 | | 0℃～＋40℃（但し、結露なきこと） |
| 寸法 | | W:105mm H:38mm D:200mm 突起物含まず |
| 質量 | | 0.8kg |

## 正面図

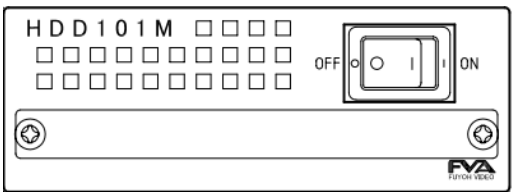

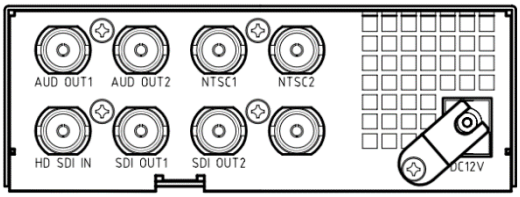
## 背面図