SDI フレームシンクロナイザー ＋ カラーコレクタ
HFC501A

本ユニットは、SDI信号に対応したカラーコレクタ搭載フレームシンクロナイザーです。
エンベデッドオーディオは、最大8チャンネルまで通過させることができます。

特長

- ◆ FSノンフリーズ・フリーズ・IN MODE
  入力SDI信号のビットストリーム不連続や入力断の時でもフリーズを行うモード、行わないモード制御が可能です。また入力SDIを基準で最短遅延出力を行うインプットモードが搭載されています。
- ◆ FS音声ミュート機能
  フリーズ発生時は、映像と音声がリンクしなくなりますので、すべてのオーディオチャンネルミュートさせます。IN MODE時はミュートしません。
- ◆ 音声遅延機能
  4msステップ 最大64ms遅延が行えます。
- ◆ GO TO BLACK機能
  フリーズ時、入力が断になった時静止画ではなく、ブラック信号を出力します。
- ◆ 同期入力
  背面同期入力BNCまたは、MPF5000マルチフレームの同期入力を、前面スイッチにて選択可能です。また、背面同期入力を使用することで、システムとは別な異種レートのフレームシンクロナイザーを行うことができます。
- ◆ カラーコレクタ機能
  映像信号ゲイン・輝度信号セットアップ・色信号ゲイン・色信号HUE・RGBガンマ補正・RGBホワイトレベル・RGBブラックレベルの可変が行えます。

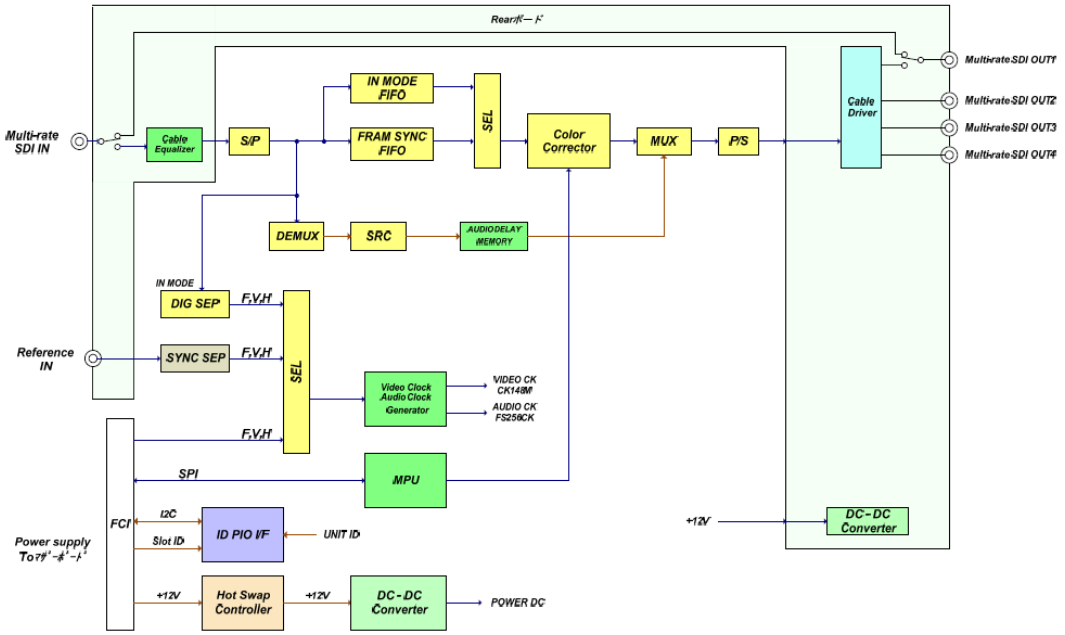

仕様

3G-SDI　HD-SDI　AVDL 機能　カラーコレクタ　REF 入力

入力	SDI	1入力 75Ω BNC
		3G-SDI：SMPTE424M準拠 1080p/59.94(LevelA/B)、1080PsF/29.97(LevelB)、1080PsF/23.98(LevelB)
		HD-SDI：SMPTE292M準拠 1080i/59.94、1080PsF/29.97、1080PsF/23.98
	REF	1入力 75Ω BNC BB：0.43Vp-p 59.94Hz 3値SYNC：0.6Vp-p 59.94Hz/50Hz
出力	SDI	4出力(OUT1はアクティブスルー出力) 75Ω BNC 800mＶp-p±10%以内
電源入力		DC12V±10%
消費電流		DC12V 0.8A以下
動作温度		0℃～＋40℃（但し、結露なきこと）
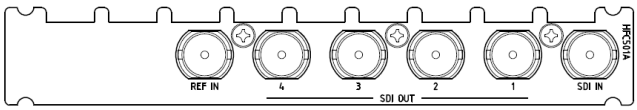
背面図